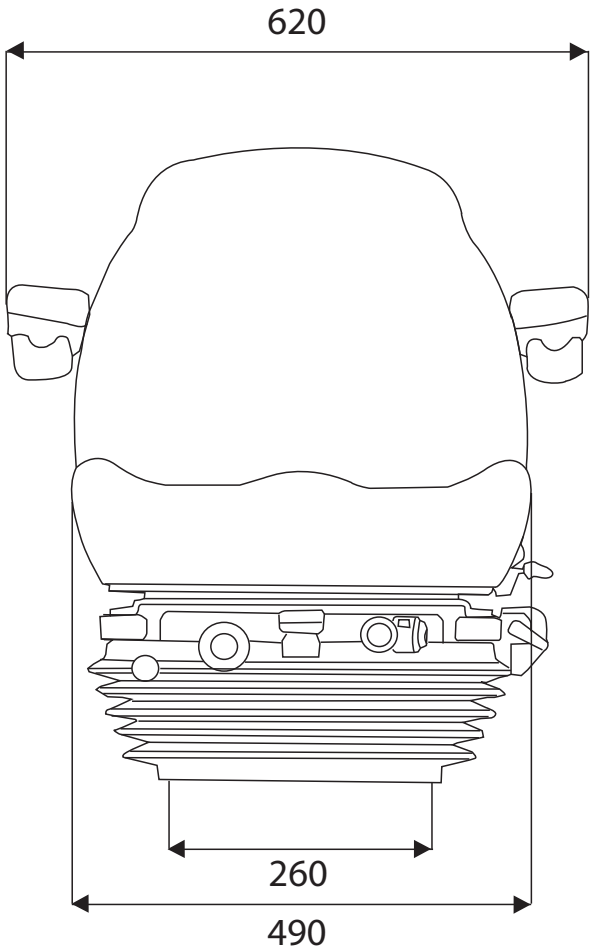
620
260
490

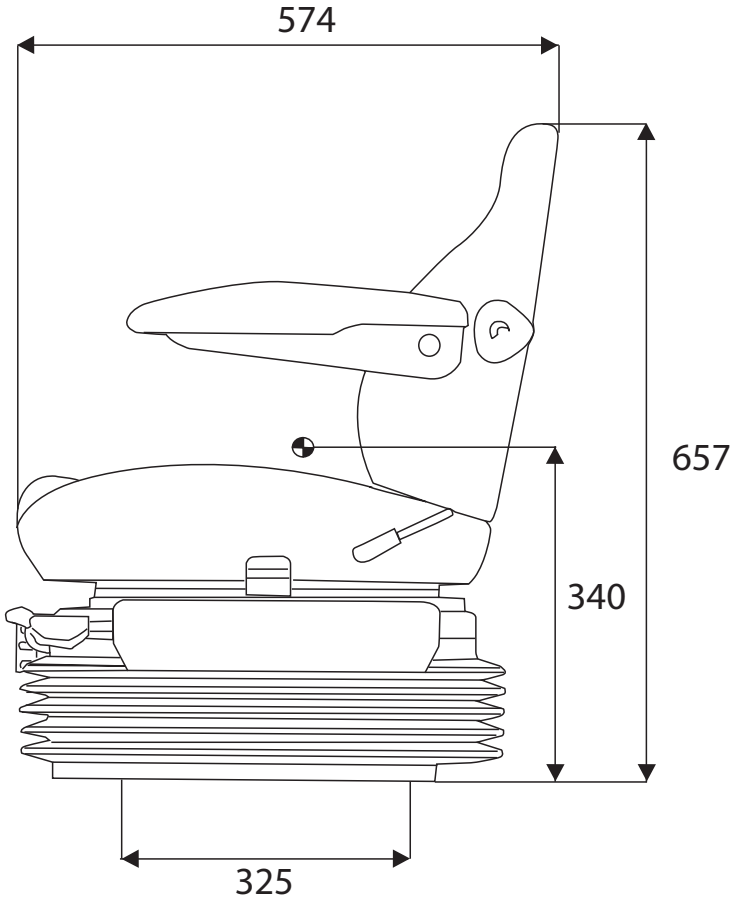
574
657
340
325